トラブルシューティング（スムーザー、ジェッター⑨）

停電時や故障中に通行したい

スムーザー RX-2,RX-3,RB-1,RB-1Ta,RA-2Es,RB-2s,RB-3s
ジェッター JT-1,JT-1T,JT-2T

⇒手で、またはフォークリフトやパスバーを使いシートを持ち上げ、くぐってください。

1【スムーザー は、以下の方法で通行できます】

①【手で持ち上げてくぐる場合】
右または左端の下段パイプを持ち上げてください。

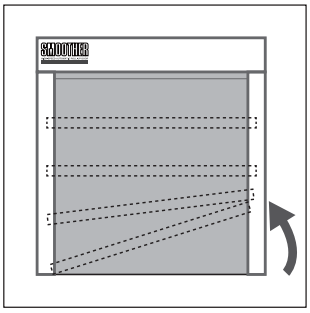

②【フォークリフト等で持ち上げてくぐる場合】
下段パイプ中央部からシートをすくい上げてください。

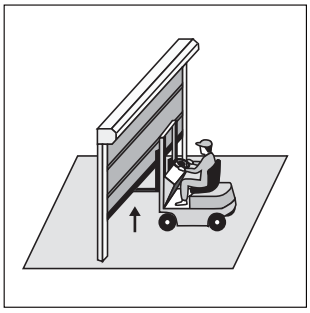

③【パスバー （シート止め金具） を使う場合】
※パスバーは、 RB−1,RB-1Taには付属しません。RX-2、RX-3、RB-4Zはレールに付属しています。

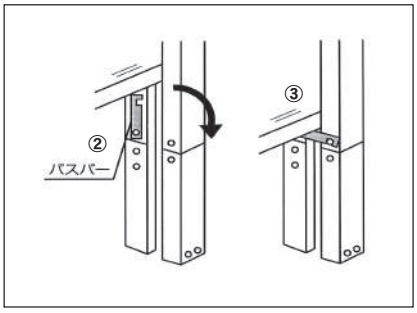

1） フォークリフト等で下段パイプ中央部をすくい上げ、
パスバー取付位置 までシートをたくし上げてください。

1000≦H≦3000 の場合は、レール上端から 800mm下
3001≦H≦5000 の場合は、レール下端から2400mm上
（レールつなぎ目付近）

2) 右・左レール側面のビスを外し、 パスバーを取付けてください。
3) 下段パイプをパスバーの上に軽くおいてください。
（※H は製品の開口高さ寸法です）

2 【ジェッター は、以下の方法で通行できます】

①右または左端のシートを手で持ち上げてください。

②シート下端のファスナーがインナーレールから外れます。

③そのままシートを手前に引くか、奥側に押すとシートが外れて開口ができます。

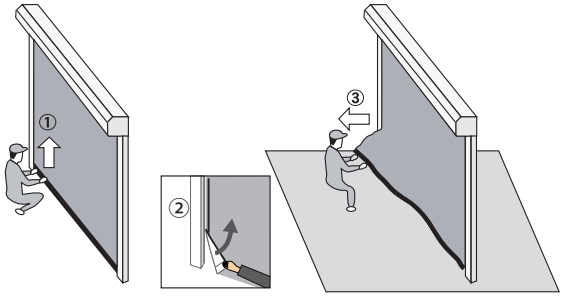

各商品修理に関するお問い合わせ
株式会社 ユニフロー エンジニアリング部
〒141-0031 東京都品川区西五反田2-30-4 BR五反田
受付時間 平日 9：00〜18：00 土曜日 9：00〜17：00
東日本 0120-504-226
西日本 0120-590-226
日曜祝日は翌営業日に対応させていただきます。